8895800

EXTOL® PREMIUM

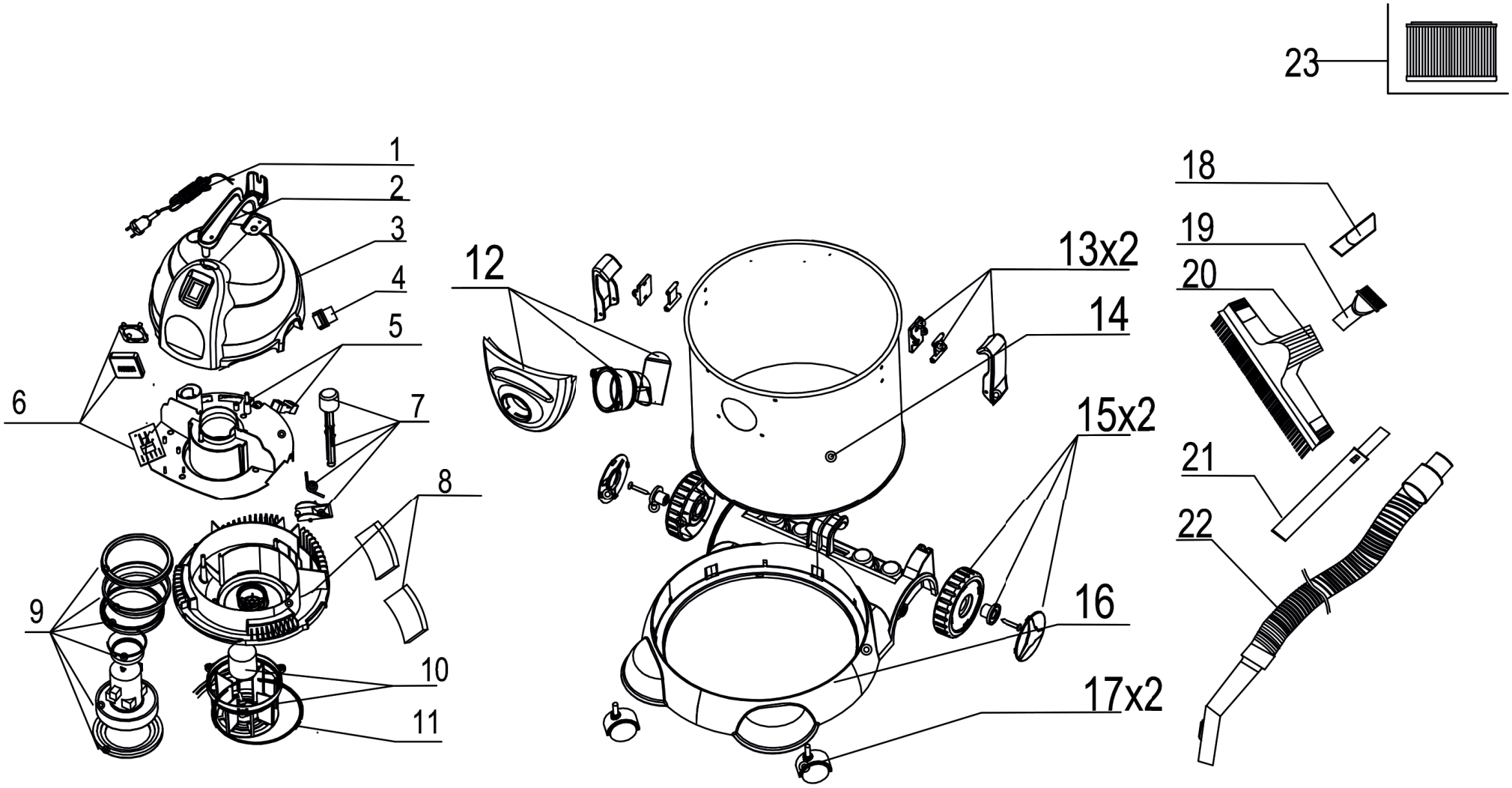

	description	popis	qty/ks	order No. / obj. číslo dílu	set order No. / obj. číslo sady
1	power cable 3*1.5*7.5M	napájecí kabel	1		
2	handle	rukojeť	1		
3	top cover	horní kryt	1		
4	switch	spínač	1		
5	middle cover	střední kryt	1		
6	socket kit	zásuvka, set dílů	1		
7	shake button kit	tlačítko pročistění Hepa filtru	1		
8	Barrel seat	válcové pouzdro	1		
9	motor kit	motor, set dílů	1		
10	protective valve	ochranný ventil	1		
11	seal	těsnění	1		
12	suction KIT	nasávací vpusť, set dílů	1		
13	lock	zámek	2		
14	25L barrel	vnější plášť	1		
15	big wheel set	sada kol	2		
16	Pedestal	podstavec	1		
17	caster wheel	kolečko	2		
18	crevice nozzle	štěrbinová hubice	1	8895800H	
19	dust brush	prachový kartáč	1	8895800H	
20	wet and dry floor nozzle	mokra/sucha podlahová hlavice	1	8895800F	
21	telescopic tube	teleskopická trubice	1	8895800G	
22	hose assemble D35*1.5M D	ohebná hadice	1	8895800D	
23	hepa filter	hepa filtr	1	8895800A	
		sáček filtrační, papírový	1	8895800B	
		hadicový adaptér	1	8895800E	